MS 620 BIS SS Встраиваемая микроволновая печь с грилем на 20 л

18L

Defrost By Time

Defrost By Weight

Direct Access Menu

ОПИСАНИЕ	Встраиваемая микроволновая печь с грилем на 20 л
ЛАЙФСТАЙЛ	Total
ЦВЕТ	
КОД	REF. 40584010 EAN. 8421152145579

MS 620 BIS SS

ХАРАКТЕРИСТИКИ

Встраиваемая микроволновая печь с грилем
Дверь открывается влево при помощи клавиши
Объём 20 л
3 режима приготовления (микроволны, гриль, гриль+ микроволны)
3 программы автоприготовления Функция памяти (одна программа)
Электронная сенсорная панель управления + TFT-дисплей с белыми символами
Рамка из нержавеющей стали с защитным покрытием от следов пальцев
Таймер до 90 мин.
5 уровней мощности микроволн (700 Вт)
Кварцевый гриль 1000 Вт
Быстрый старт +1 мин.
Разморозка по времени и весу
Внутреннее покрытие из нержавеющей стали
Двухслойная термоизолированная дверца
Автоматическое отключение при открытии дверцы
Поворотный столик 24 см
Круглая решётка с ножками – 1 шт.
Система легкой установки с рамкой
Кабель 110 см + вилка
Максимальная номинальная мощность 1100 Вт
Сделано в Португалии

MS 620 BIS SS

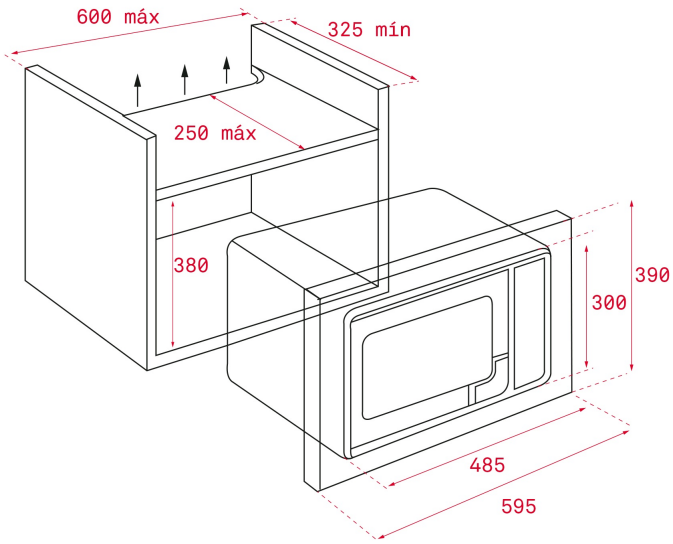

ГАБАРИТНЫЕ РАЗМЕРЫ

Высота изделия (мм): 390
Ширина изделия (мм): 595
Глубина изделия (мм): 325
Длина изделия (мм):
Вес нетто (кг): 18,6

ТЕХНИЧЕСКИЕ ХАРАКТЕРИСТИКИ

КОНКРЕТНЫЕ ОСОБЕННОСТИ

Сертификаты: CE/CB
Количество камер: 1
Количество функций приготовления: 3
Количество ячеек памяти: 1
Гриль: Да
Таймер обратного отсчёта: Да
Количество направляющих для противней (уровней) (нижняя камера): 0
Микроволны: Да
Количество уровней мощности: 5
Быстрый запуск, минуты: Да
Быстрый запуск, секунды: Да

ЭЛЕКТРОСОЕДИНЕНИЕ

Максимальная номинальная мощность (Вт): 1200
Частота (Гц): 50
Номинальное напряжение (В): 220-240
Длина соединительного кабеля (см): 110
Вилка: Да
Энергопотребление внутренней подсветки (Вт): 20

ЭНЕРГОПОТРЕБЛЕНИЕ	**Энергопотребление на один цикл в нормальном режиме (кВт-ч):** 0.617 **Гриль (Вт):** 1000 **Макси-гриль (Вт):** 1000
СИСТЕМА БЕЗОПАСНОСТИ	**Автоматическое отключение при открытии дверцы:** Да **Система блокировки панели:** Да **Функция защитной блокировки от детей:** Да **Защита гриля:** Да **Предохранительный термостат:** Да **Полностью стеклянные дверцы:** 2
СИСТЕМА ОЧИСТКИ	**Нержавеющая сталь с защитой от отпечатков пальцев:** Да
ЭНЕРГОЭФФЕКТИВНОСТЬ	**Индекс энергоэффективности (EEI):** A